Der **AC/DC-Umschalter EU2-230** übernimmt die automatische Spannungsumschaltung von zwei separaten Versorgungseinheiten.
The **AC / DC switch EU2-230** adopts the automatic voltage switching of two separate supply units.

Anschlussbelegung / Wiring:

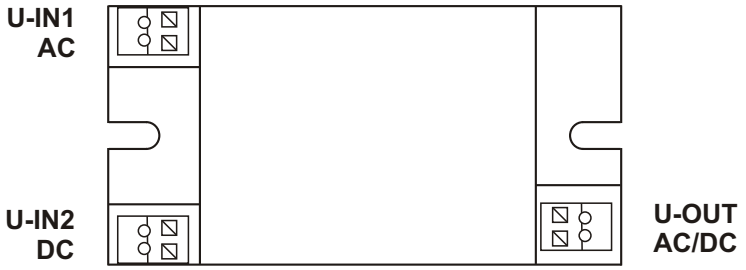

Schaltbild:
Diagram:

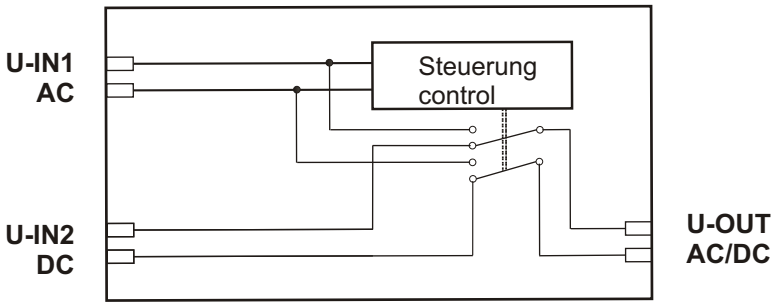

Merkmale:
- Zur Verwendung in Anlagen nach VDE0108 / EN50172 geeignet
- Der Umschalter reagiert auf 230 V (AC und DC), die alternativ auf eine Versorgungsleitung geschaltet werden können
- Die mit Priorität versehene Versorgungsspannung bewirkt das Umschalten
- Die galvanische Trennung erfolgt mittels Relais nach VDE

Characteristics:
- Suitable for use in systems according to VDE0108 / EN50172
- The switch responds to 230 V (AC and DC), which can alternatively be switched to a supply line
- The priority supply voltage causes the switching
- The galvanic isolation takes place by means of relay according to VDE

Funktionsbeschreibung:
- Beim Anlegen einer Spannung (AC oder DC) an Klemme U-IN1 wird Klemme U-OUT mit Klemme U-IN1 verbunden.
- Ist Klemme U-IN1 spannungsfrei, so ist Klemme U-OUT mit Klemme U-IN2 verbunden.

Function Description:
- When a voltage (AC or DC) is applied to terminal U-IN1, terminal U-OUT is connected to terminal U-IN1.
- If terminal U-IN1 is de-energized, terminal U-OUT is connected to terminal U-IN2.

Technische Daten:

Spannung	220 V bis 240 V AC/DC 0 ... 50 Hz / 60 Hz
Toleranz	-10% / +5%
Schaltvermögen 2 A	
Temperatur	ta: -20°C … +50°C tc: 70°C

Technical specifications:

Voltage 220 V to 240 V AC / DC	
0 ... 50 Hz / 60 Hz	
Tolerance -10% / + 5%	
Switching capacity 2 A	
Temperature ta: -20 ° C ... + 50 ° C	
tc: 70 ° C	

Geräteabmessungen:

Länge	81 mm
Breite	41 mm
Höhe	28,5 mm
Lochabstand:	69 mm
Bef.-Bohrung:	d=4,2mm

Dimensions:

Length	81 mm
Width	41 mm
Height	28.5 mm
Hole distance:	69 mm

Eckerle Industrie Elektronik GmbH
D 76316 Malsch, Otto-Eckerle-Str. 12a
Tel: (07246) 9204-0 Fax: 9204-43
www.eckerle.com

EU2-230
AC/DC-Umschalter 230V

Gezeichnet: 16.12.10 /PF
Geändert :

Verteiler: Datenblatt
- Kunde: Artikelnummer
- Eckerle: Entwicklung, Vertrieb, Fertigung

Elektronische Kopien und Ausdrucke unterliegen nicht der Dokumentenlenkung
X:\Vertrieb EVG\EVGDaten\EVG Daten+Technik\EVG Datenblatt\EVG sonstiges\EU2-230_AC-DC-Umschalter_230V.cdr
X:\Vertrieb EVG\EVGPDF\EU2-230_AC-DC-Umschalter_230V (Typenschild: F4TYP869) Artikelnummer: 7601302742

Technische Änderungen vorbehalten / subject to change without prior notic